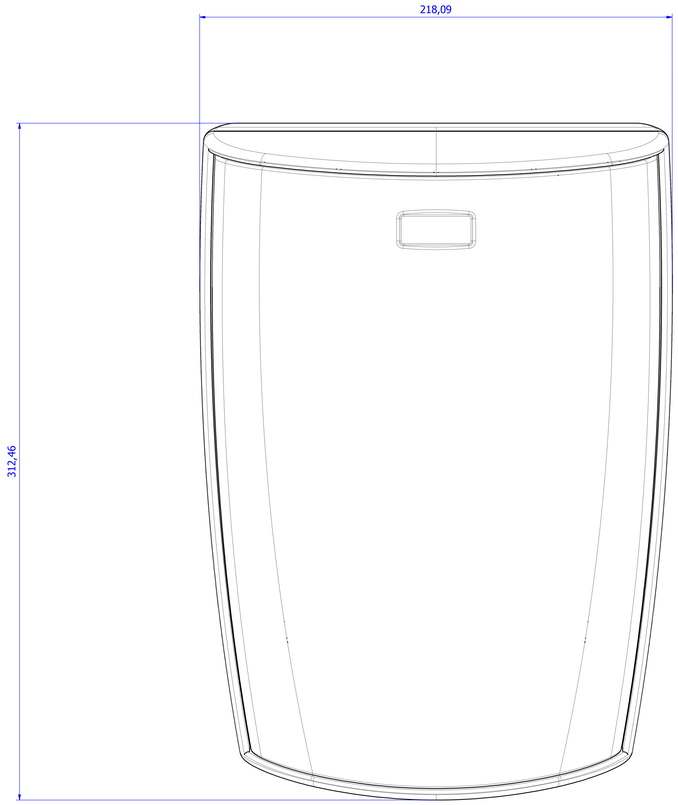
218,09
312,46

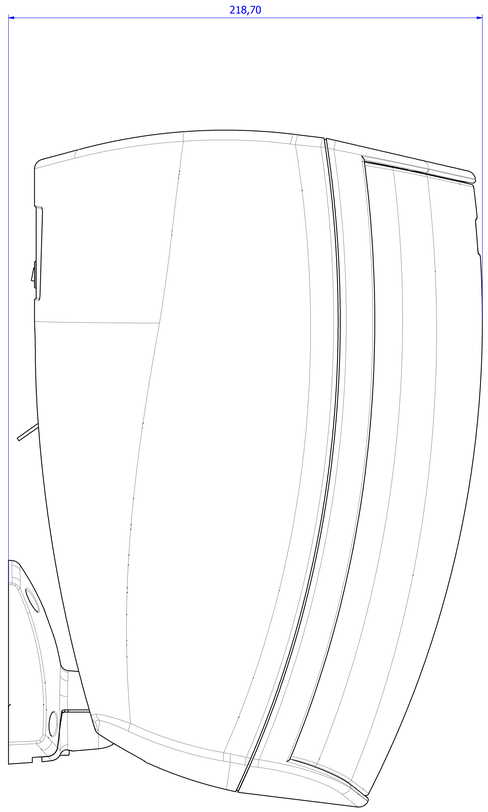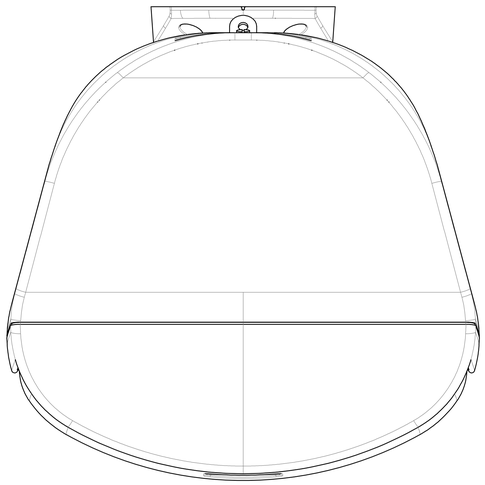
218,70