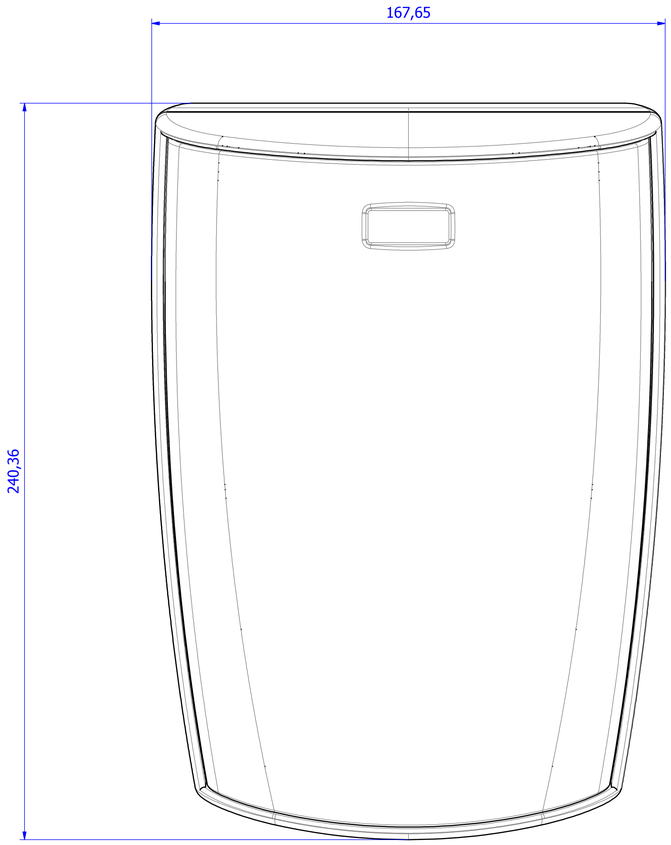
167,65
240,36

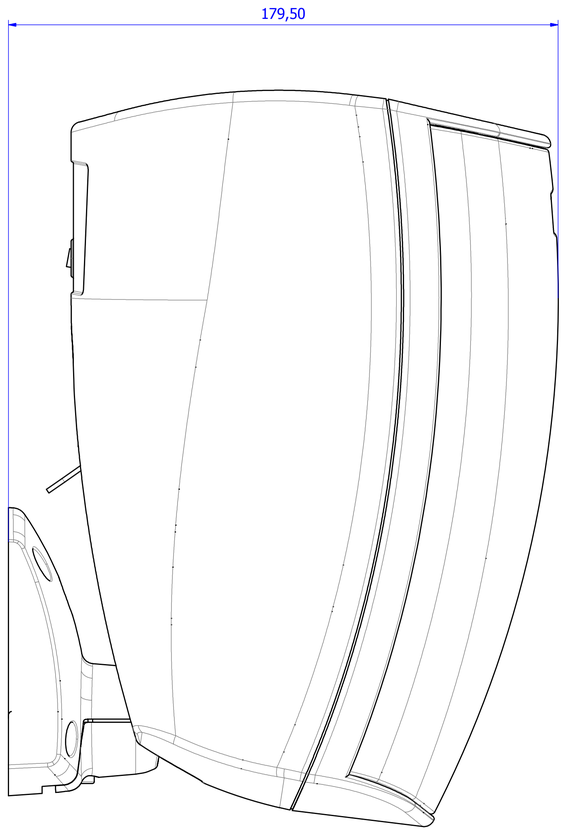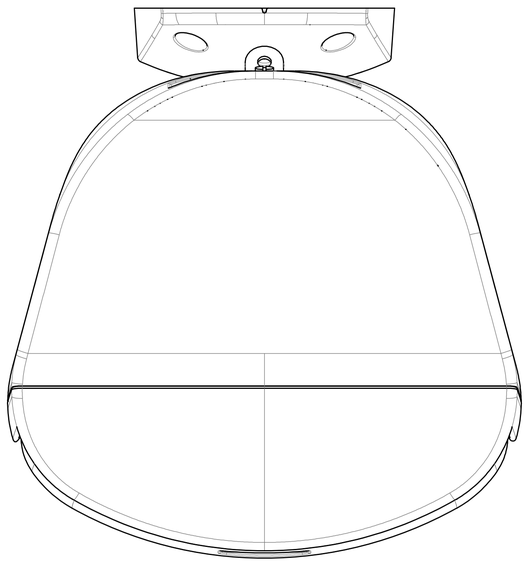
179,50