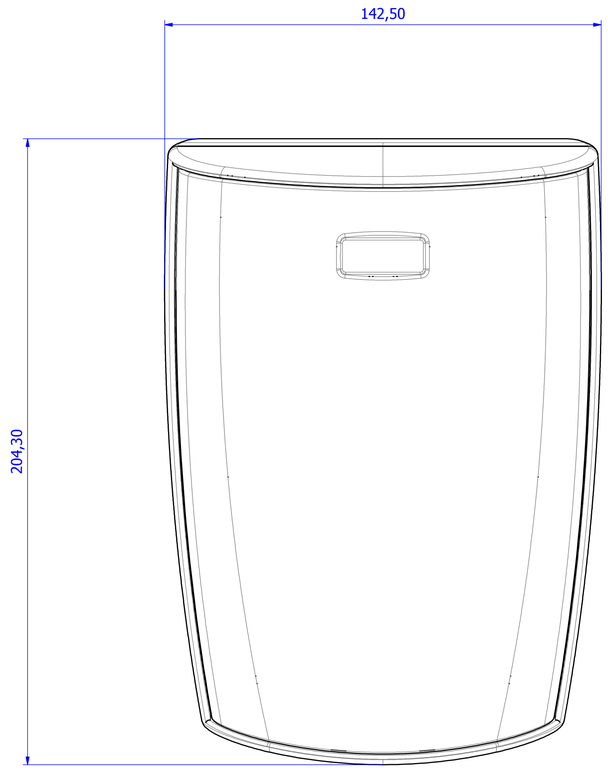
142,50
204,30

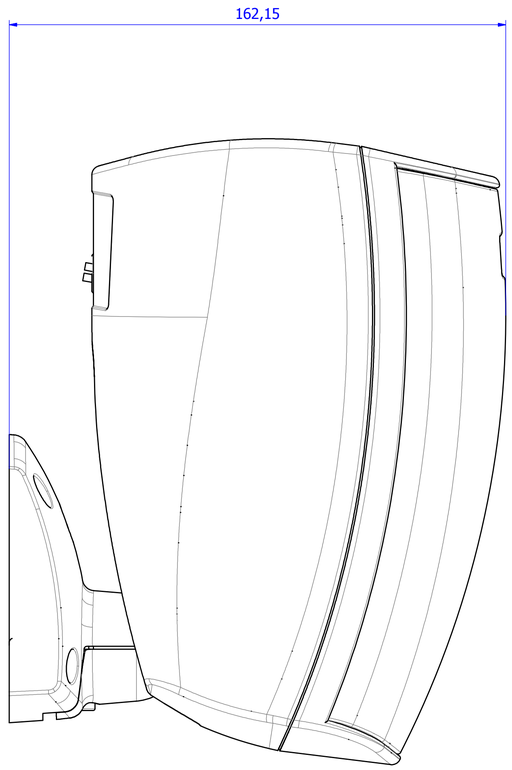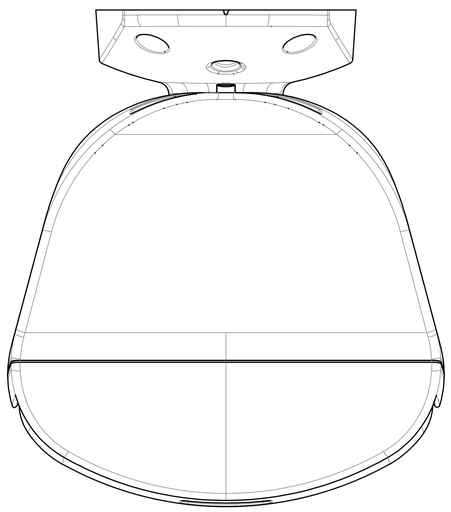
162,15